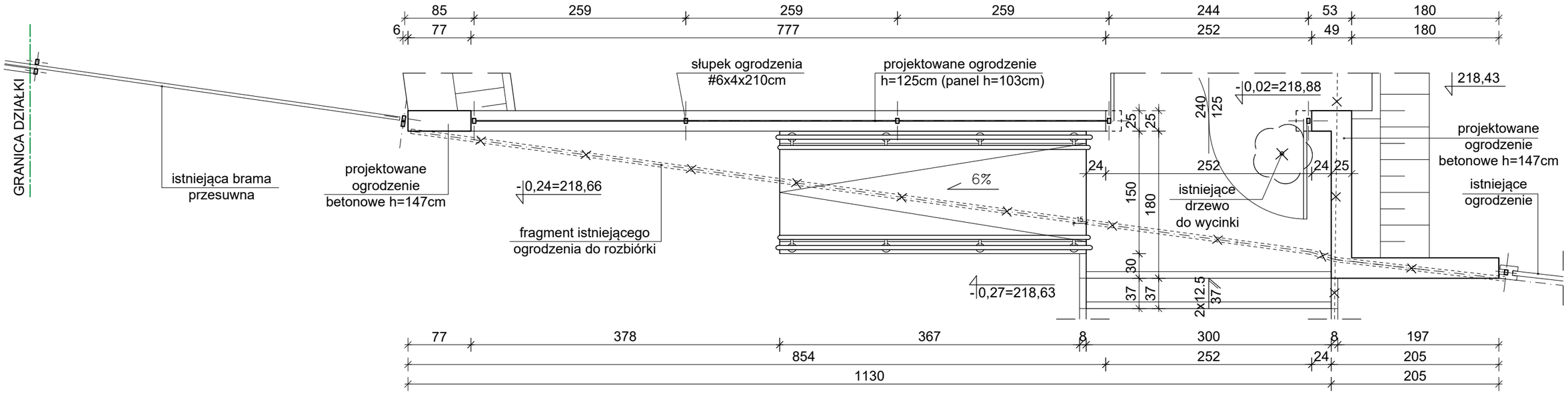

RZUT OGRODZENIA,
SKALA 1:50

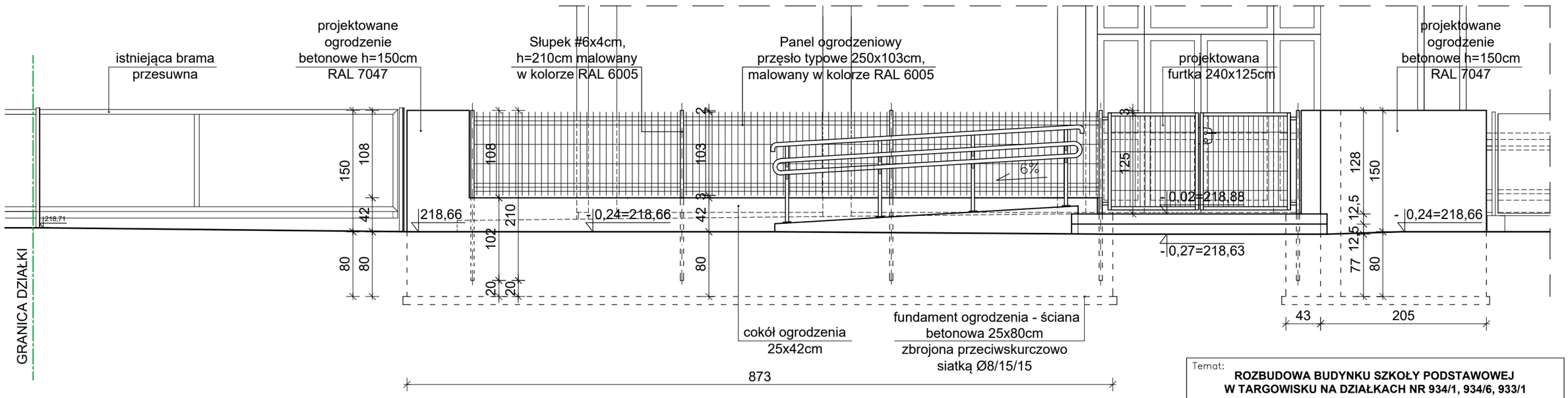

OGRODZENIE - WIDOK,
SKALA 1:50

Temat: **ROZBUDOWA BUDYNKU SZKOŁY PODSTAWOWEJ W TARGOWISKU NA DZIAŁKACH NR 934/1, 934/6, 933/1 GMINA KŁAJ.**		
Inwestor: Urząd Gminy Kłaj, Kłaj 655, 32-015 Kłaj		
Branża: Architektura		Stadium: P.T.
Nazwa rysunku: Ogrodzenie - rzut, widok		Data: maj 2023
Projektował: mgr inż. arch. Antoni Pilch, upr. bud. nr 401/88		Skala: 1:50
Sprawdził: mgr inż. arch. Marta Momot, upr. nr MPOIA 059/2007		Nr ark. Z-5
ARCUS–ART ARCHITEKTONICZNE BIURO PROJEKTÓW 31– 542 Kraków, ul. Mogilska 23, tel./fax 012 653–19–23		